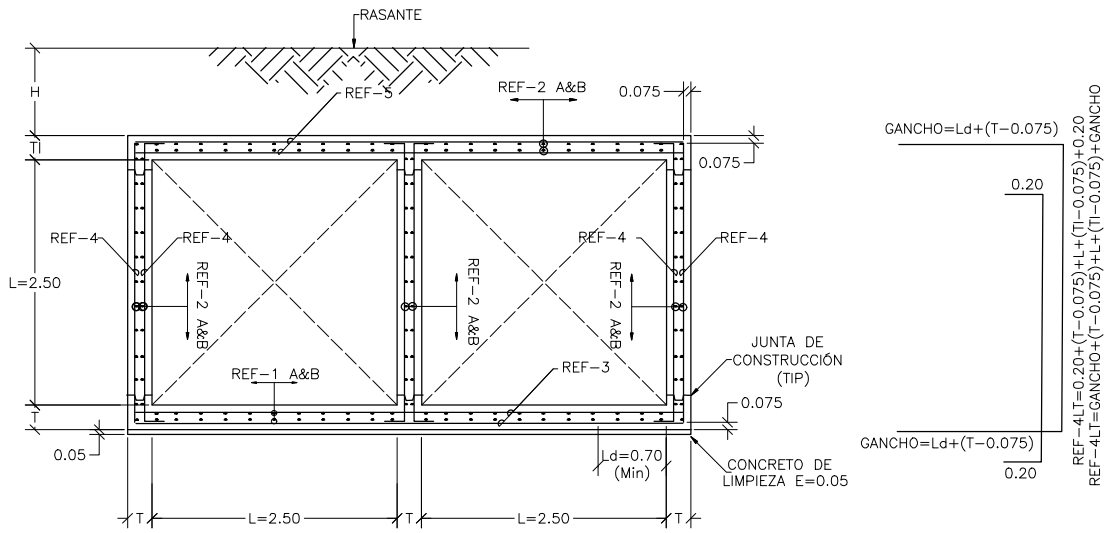

REF−3=(T−0.075)+L+(T−0.075)

REF−5=−(T−0.075)+L+(T−0.075)

SECCIÓN TÍPICA (A)
ESCALA: 1:50

BOX COULVERT DOBLE DE 2.50 m x 2.50 m										
ALTURA DEL RELLENO (H)	ESPESORES		REFUERZO					CANTIDADES DE OBRA		
	T	TI	REF − 1	REF − 2	REF − 3	REF − 4	REF − 5	CONCRETO m3/m	SOLADO m3/m	ACERO Kg/m
0.00 − 0.30	0.35	0.40	5/8" @0.25	5/8" @0.25	5/8" @0.25	5/8" @0.20	5/8" @0.15	7.16	0.30	556.13
0.30 − 0.60	0.30	0.35	5/8" @0.25	5/8" @0.25	5/8" @0.25	5/8" @0.20	5/8" @0.20	6.09	0.30	525.66
0.60 − 1.00	0.30	0.30	5/8" @0.25	5/8" @0.25	5/8" @0.25	5/8" @0.20	5/8" @0.20	5.79	0.30	523.32
1.00 − 2.00	0.25	0.25	5/8" @0.25	5/8" @0.25	5/8" @0.25	5/8" @0.15	5/8" @0.15	4.75	0.29	565.81
2.00 − 3.00	0.25	0.25	5/8" @0.25	5/8" @0.25	5/8" @0.25	5/8" @0.20	5/8" @0.25	4.75	0.29	492.23
3.00 − 4.00	0.25	0.25	5/8" @0.25	5/8" @0.25	5/8" @0.25	5/8" @0.20	5/8" @0.25	4.75	0.29	492.23
4.00 − 5.00	0.25	0.25	5/8" @0.25	5/8" @0.25	5/8" @0.25	5/8" @0.15	5/8" @0.25	4.75	0.29	527.69
5.00 − 6.00	0.30	0.30	5/8" @0.25	5/8" @0.25	5/8" @0.25	5/8" @0.15	5/8" @0.25	5.79	0.30	540.19

ESPECIFICACIONES DE DISEÑO
CONCRETO f'c=28 MPa (4000 PSI, Clase C)
ACERO CORRUGADO fy=420 MPa (60000 PSI)
TODAS LAS MEDIDAS ESTAN DADAS EN METROS

INVIAS INSTITUTO NACIONAL DE VIAS | La movilidad es de todos | Mintransporte

OBRAS MENORES DE DRENAJE Y ESTRUCTURAS
VIALES PROGRAMA COLOMBIA RURAL

DIRECCIÓN OPERATIVA
SUBDIRECCIÓN DE LA RED TERCIARIA Y FÉRREA

CONTIENE: BOX CULVERT SECCIÓN 2.50 X 2.50 m Doble
ESCALAS: INDICADAS
FECHA: FEBRERO DE 2020
ARCHIVO: PLANOS 1-V02
PLANO No. 12 DE 127